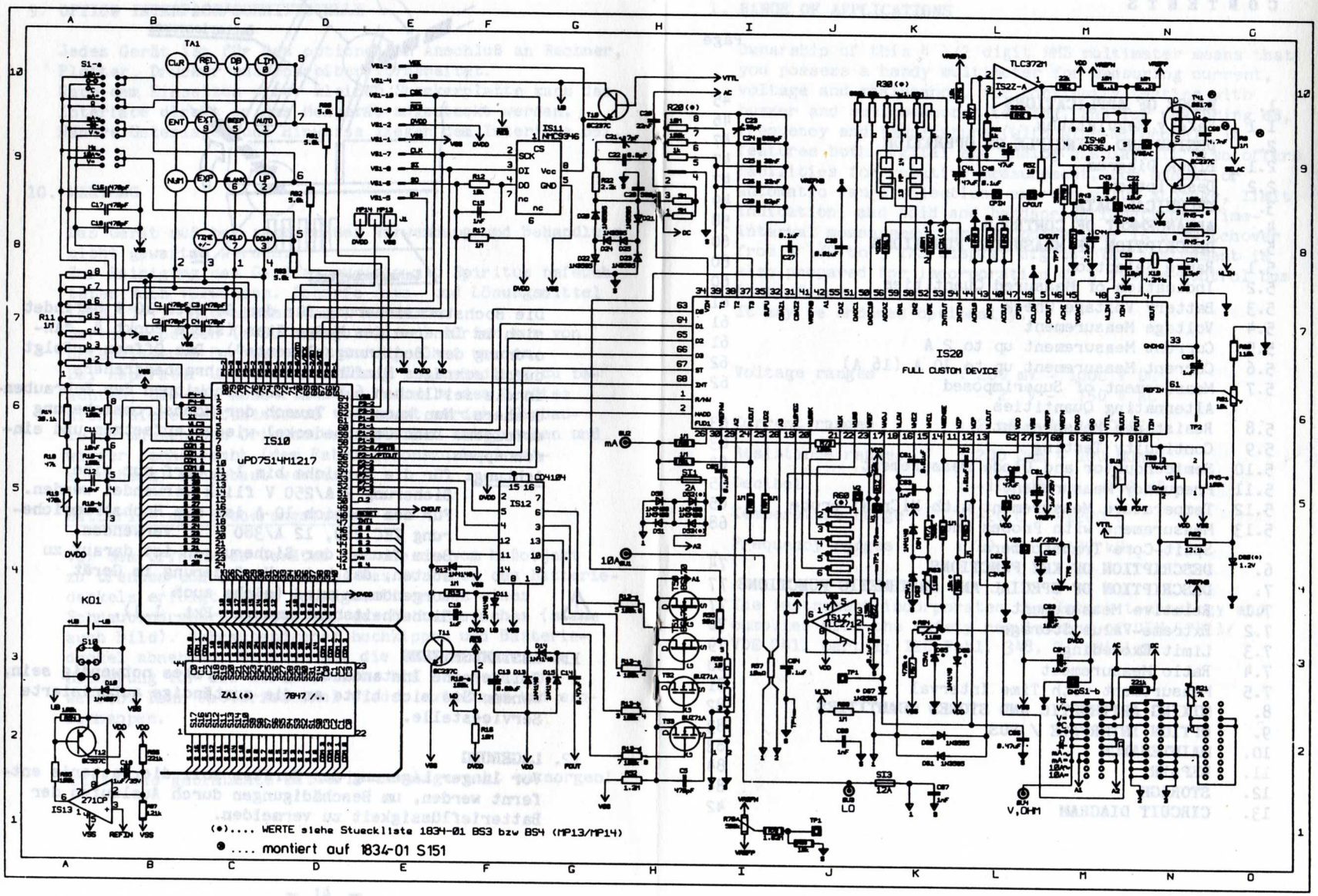
IS10
uPD7514M1217
IS20
FULL CUSTOM DEVICE
IS11
NMC9346
IS12
CD4104
IS40
AD636JH
TLC372M
IS13
271CP
KO1
TA1
(*).... WERTE siehe Stueckliste 1834-01 BS3 bzw BS4 (MP13/MP14)
● .... montiert auf 1834-01 S151